同軸アイソレータ

● 型　名　I-205

● 仕　様

特性インピーダンス	50Ω
適用周波数	1.7～2.7GHz
帯域幅	200MHz
挿入損失	0.3dBmax.
アイソレシュン	23dBmin.
VSWR	1.15　max.
許容電力	通過 10W　反射 5W
使用温度範囲	－25℃～55℃
コネクタ	N、SMA

● 寸　法

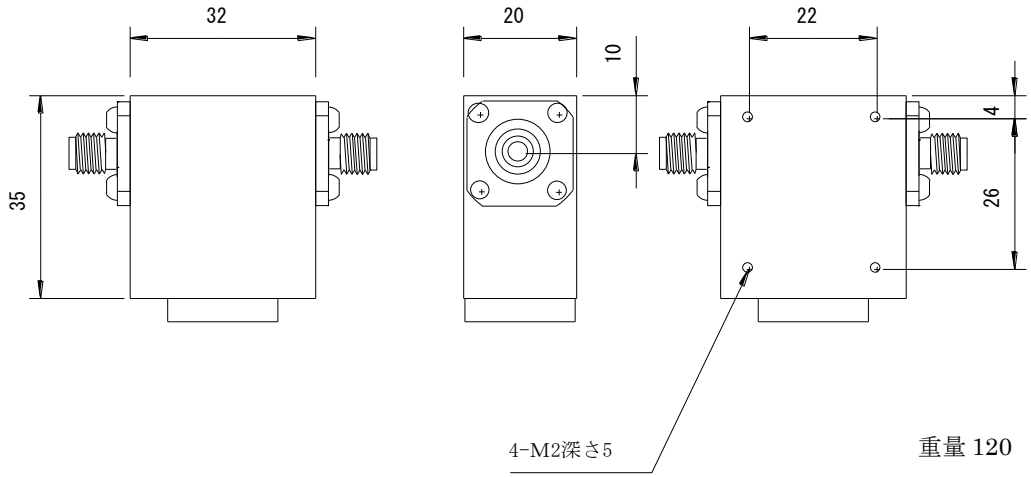

● 材料及び処理

名称	材質	処理
同軸コネクタ	Bs、ベリリウム銅	Au、Ni メッキ
絶縁体	テフロン	—
磁界回転素子	フェライト、永久磁石	—
筐体・放熱器	Al	アロジン
遮蔽パッケージ	Fe 板	Ni メッキ

マイクロ機電有限会社　　TEL：04-7105-5018　　FAX：04-7105-5018
MICRO　MACHINE　ELECTRICITY　INC.　　http：// www.mmeyk.co.jp